HIKVISION

Kamera sieciowa Dome

Skrócona instrukcja obsługi – wersja polska

Niniejsza skrócona instrukcja obsługi dotyczy modeli:

UD.6L0201B1254A01EU

www.hikvision.com

Informacje dotyczące przepisów prawnych

Deklaracja zgodności UE

Ten produkt oraz – jeśli ma to zastosowanie – dostarczane z nim akcesoria są oznaczone znakiem „CE”, co oznacza spełnianie wymagań zharmonizowanych norm europejskich, wymienionych w dyrektywie niskonapięciowej 2006/95/WE, dyrektywie elektromagnetycznej 2004/108/WE i dyrektywie RoHS 2011/65/UE.

2012/19/UE (dyrektywa WEEE): Produktu oznaczonego tym symbolem nie wolno w Unii Europejskiej usuwać wraz z niesortowanymi odpadami komunalnymi. Aby umożliwić prawidłowy recykling, należy zwrócić produkt lokalnemu sprzedawcy przy zakupie nowego sprzętu lub oddać go w wyznaczonych punktach zbiórki. Więcej informacji można znaleźć w serwisie: www.recyclethis.info.

2006/66/WE (dyrektywa w sprawie baterii): Ten produkt zawiera baterię, której w Unii Europejskiej nie wolno usuwać wraz z niesortowanymi odpadami komunalnymi. Dokładne informacje o użytej baterii są podane w dokumentacji produktu. Bateria jest oznaczona tym symbolem, któremu mogą towarzyszyć litery, informujące o zawartości kadmu (Cd), ołowiu (Pb) lub rtęci (Hg). W celu prawidłowego recyklingu należy zwrócić baterię odpowiedniemu sprzedawcy lub oddać ją w wyznaczonym punkcie zbiórki. Więcej informacji można znaleźć w serwisie: www.recyclethis.info

Dla bezpieczeństwa należy się zapoznać z rozdziałem Instrukcje bezpieczeństwa w podręczniku użytkownika, dostępnym na płycie CD.

1 Opis wyglądu

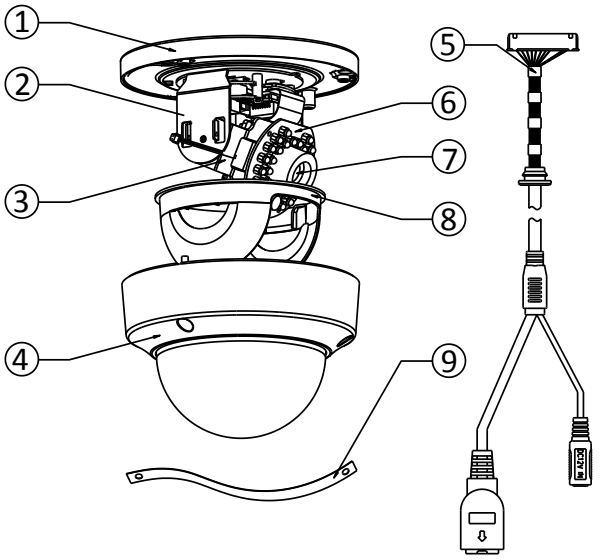

Nr	Opis	Nr	Opis
1	Podstawa montażowa	6	Dioda LED IR
2	Stojak poziomy	7	Obiektyw
3	Stojak pionowy	8	Czarna wkładka
4	Kopułka	9	Linka bezpieczeństwa
5	Kable zasilające/sieciowe		

2 Instalacja

Kroki:

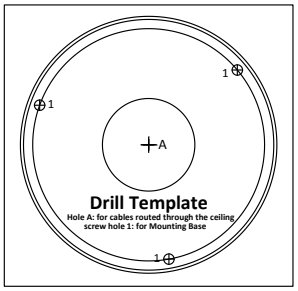

Szablon do

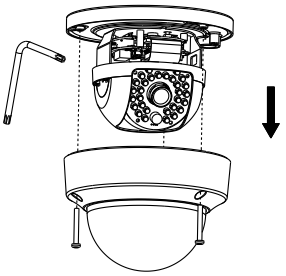

Zdejmij kopułkę

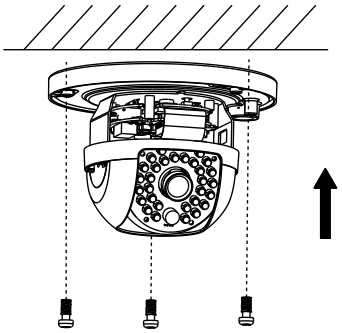

Zamocuj podstawę montażową

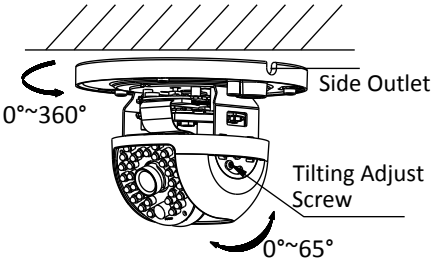

Regulacja kąta widzenia

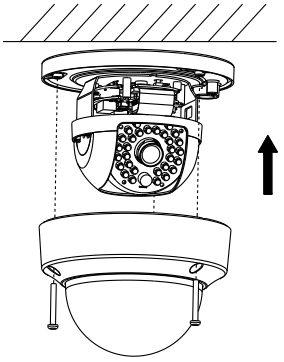

Ponownie załóż

3 Przygotowanie kamery do pracy za pośrednictwem sieci LAN

Cel:

Aby uzyskać podgląd i skonfigurować kamerę za pośrednictwem sieci LAN (sieć lokalna), należy podłączyć kamerę sieciową do tej samej podsieci, w której znajduje się używany komputer PC. Następnie należy zainstalować oprogramowanie SADP w celu wyszukania i zmiany adresu IP kamery sieciowej.

- Poniższy rysunek przedstawia połączenie kablowe kamery sieciowej i komputera PC:

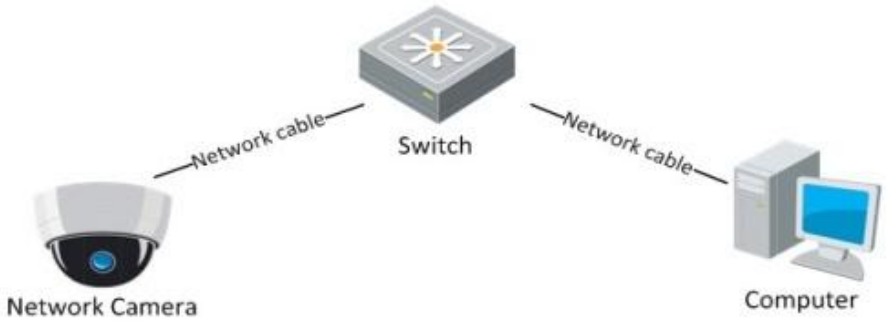

Połączenie za pośrednictwem sieci LAN

- Ustawianie adresu IP kamery w celu dostępu za pomocą sieci LAN.

Kroki:

1. Zainstaluj oprogramowanie SADP – narzędzie, które wykrywa kamery w sieci LAN. To oprogramowanie jest przedstawione na rysunku 3-2.

Figure 3-1

2. Zmień adres IP i maskę podsieci na odpowiednie dla podsieci, w której znajduje się używany komputer PC.
   W celu ustawienia adresu IP za pomocą oprogramowania SADP należy się zapoznać z poniższymi instrukcjami:

☐ **Wyszukiwanie aktywnych urządzeń w trybie online**

Po uruchomieniu oprogramowanie SADP automatycznie, co 15 sekund, wyszukuje urządzenia dostępne w podsieci, do której jest podłączony komputer PC.

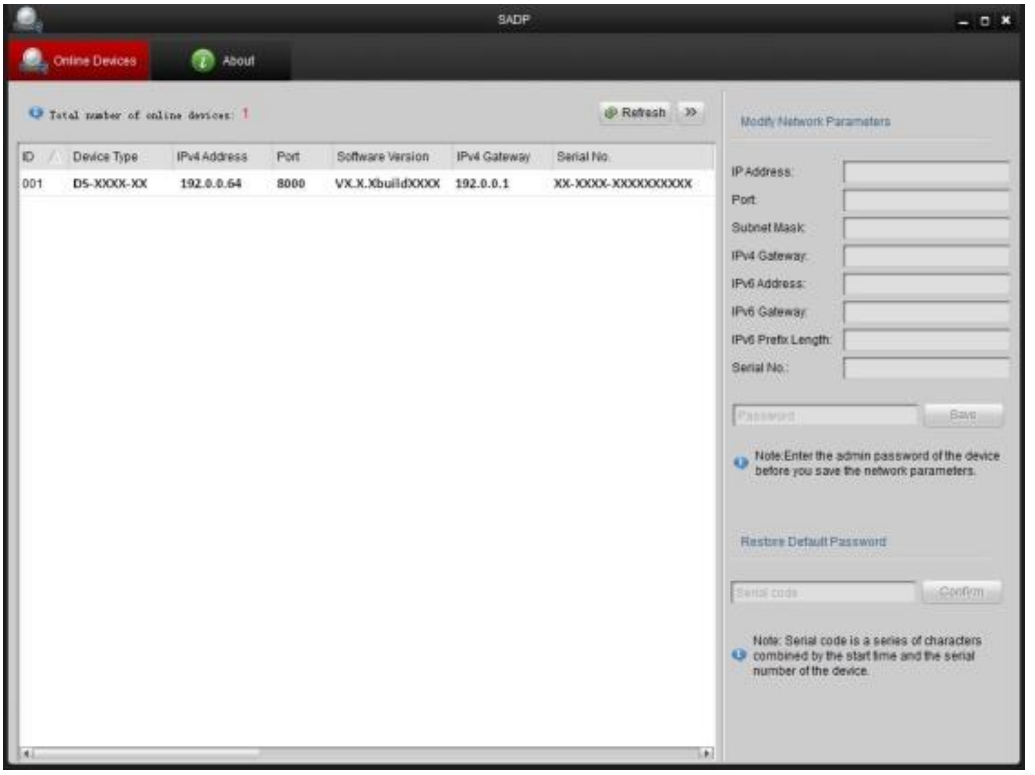

Wyszukiwanie urządzeń w trybie online

☐ **Zmiana informacji o urządzeniu**

Kroki:

1). Wybierz urządzenie, którego dane chcesz zmienić, z listy urządzeń przedstawionej w Figure 3-3. Parametry sieciowe urządzenia będą wyświetlone na panelu Modify Network Parameters (Zmiana parametrów sieciowych), po prawej stronie.

2). Zmodyfikuj parametry sieciowe, które można zmienić, np. adres IP i numer portu.

3). Wprowadź hasło konta administratora urządzenia w polu Password (Hasło) i kliknij **Save (Zapisz)**, aby zapisać zmiany.

Wybierz urządzenie

3. Aby oglądać wideo na żywo, wprowadź adres IP kamery sieciowej w polu adresu przeglądarki internetowej.

NOTE

- Domyślna wartość adresu IP to „192.0.0.64”. Domyślna nazwa użytkownika to „admin”, a hasło „12345”.
- Aby uzyskać dostęp do kamery sieciowej z innych podsieci, ustaw bramę dla kamery sieciowej po zalogowaniu.

Figure 3-3

4 Dostęp za pomocą przeglądarki internetowej

Kroki:

1. Uruchom przeglądarkę.
2. W pasku adresu przeglądarki wprowadź adres IP kamery sieciowej, a następnie naciśnij przycisk **Enter**, aby przejść do interfejsu logowania.
3. Jeśli nie możesz się połączyć z kamerą za pomocą przeglądarki internetowej, powtórz czynności opisane w rozdziale 3.
4. Wprowadź nazwę użytkownika i hasło.
5. Kliknij **Login (Logowanie)**.

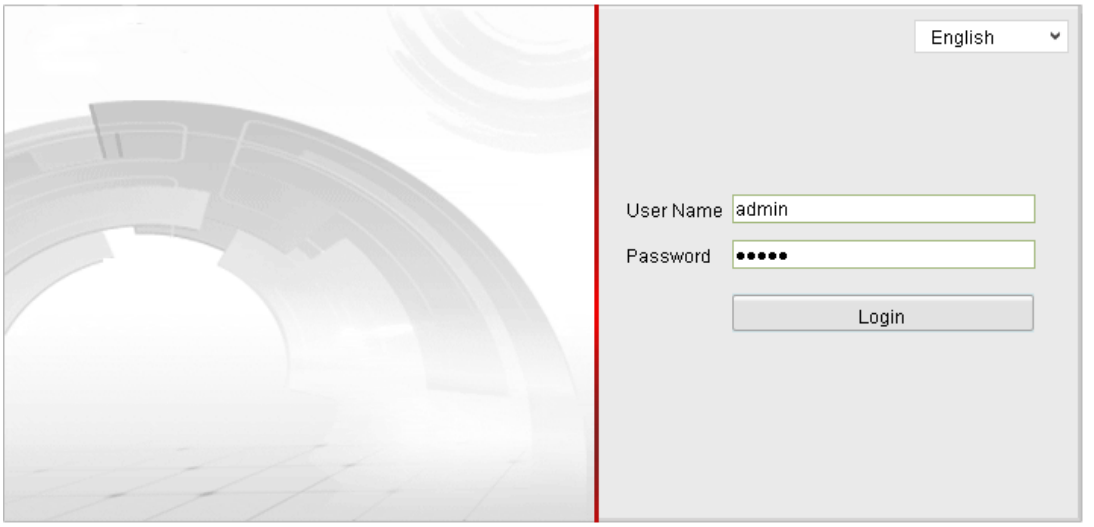

Interfejs logowania

6. Gdy przeglądarka wyświetli monit, zainstaluj żądany dodatek. Pobierz dodatek, uruchom instalator i zamknij przeglądarkę, zanim klikniesz „Next” (Dalej).

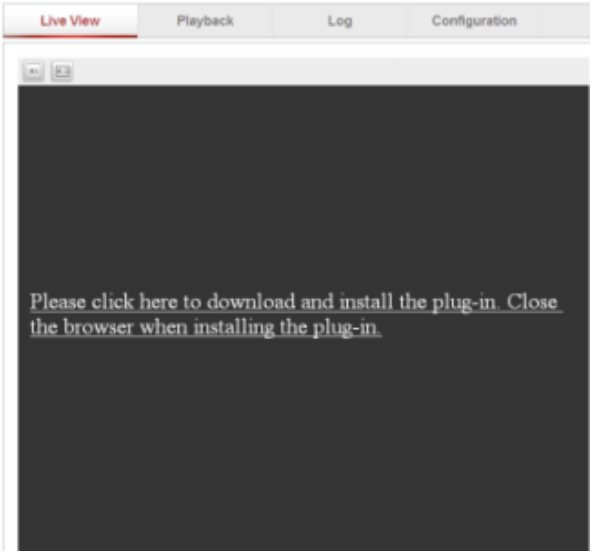

Pobieranie dodatku

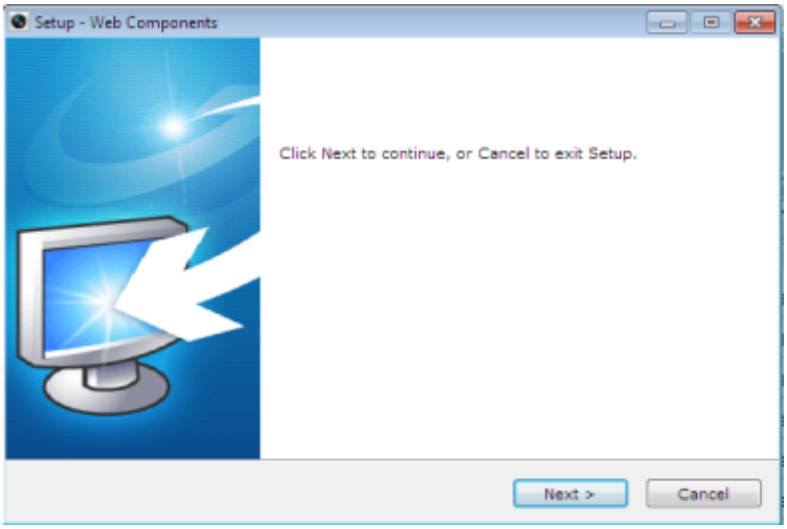

Instalowanie dodatku

Figure 4-2

7. Uruchom ponownie przeglądarkę internetową po zainstalowaniu dodatku i powtórz kroki 2-4, aby się zalogować.
8. Kamera jest gotowa do pracy.

First Choice for Security Professionals